SIMMOB S.A. STRUCTURE D'ARMOIRE EN 800 Notice n° : 5

Référence : AMRMA670 - - 2 Nombre de colis : 2 Date d'émission : 17/01/2006

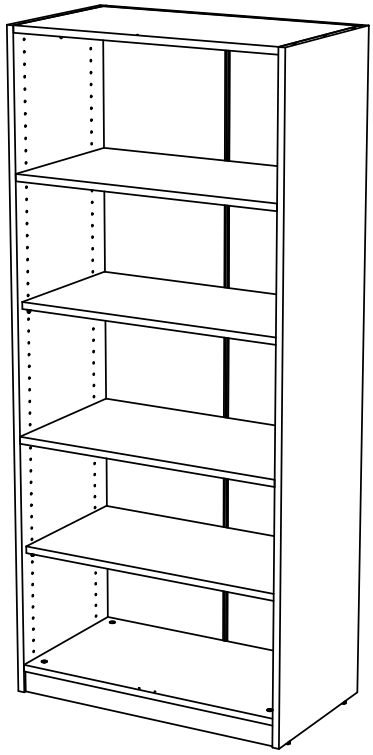

A	AY	AZ	B	BH	BG	C	N	XG
x8	x4	x8	12mm x8	x1	x8	8 x 35 x16	14mm x8	x10
2.5m 1m	30 mn	x 2						

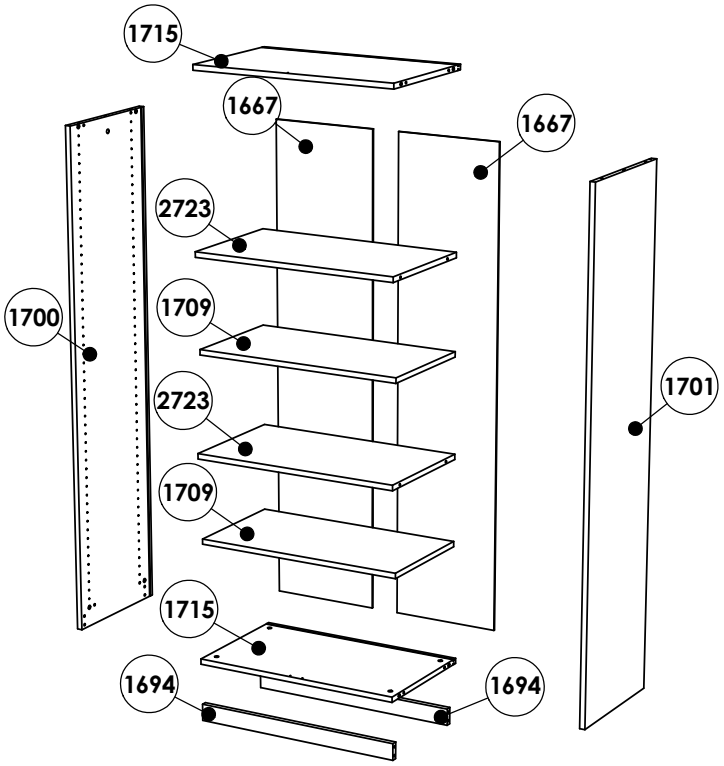

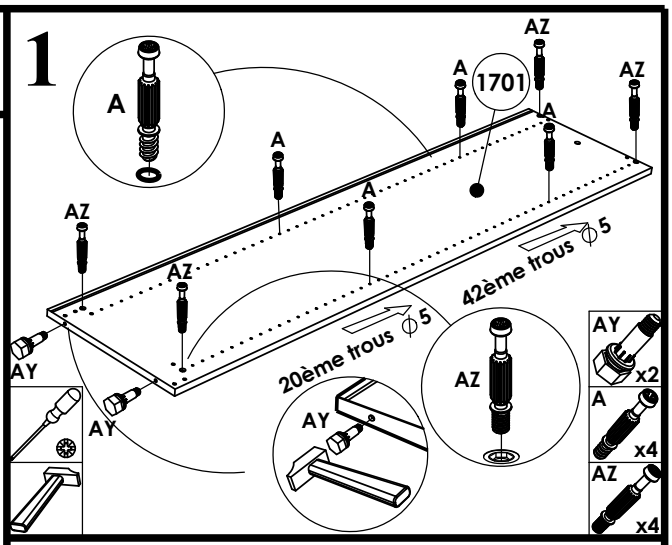

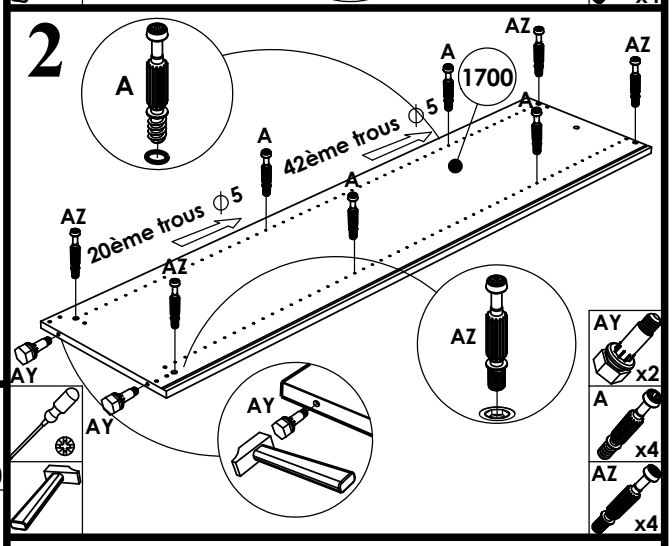

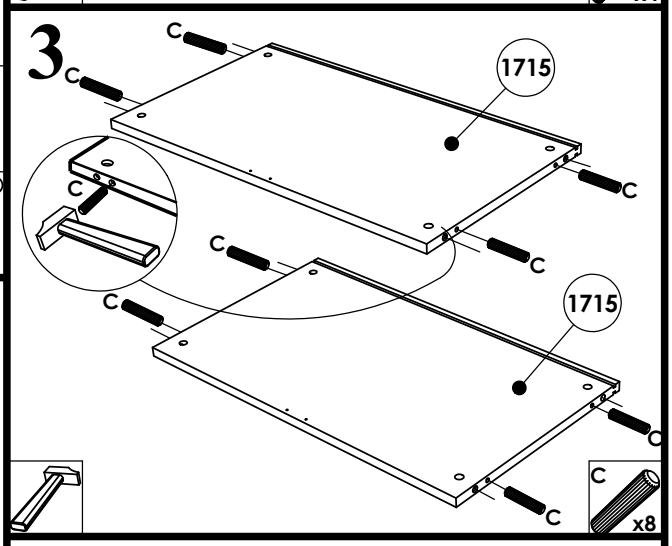

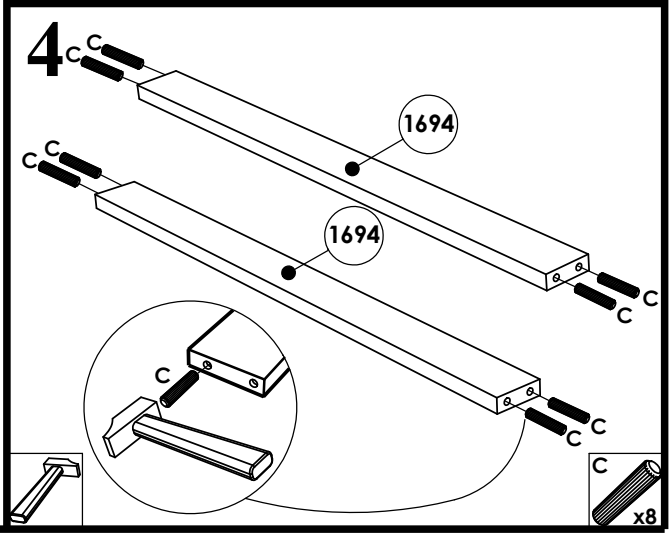

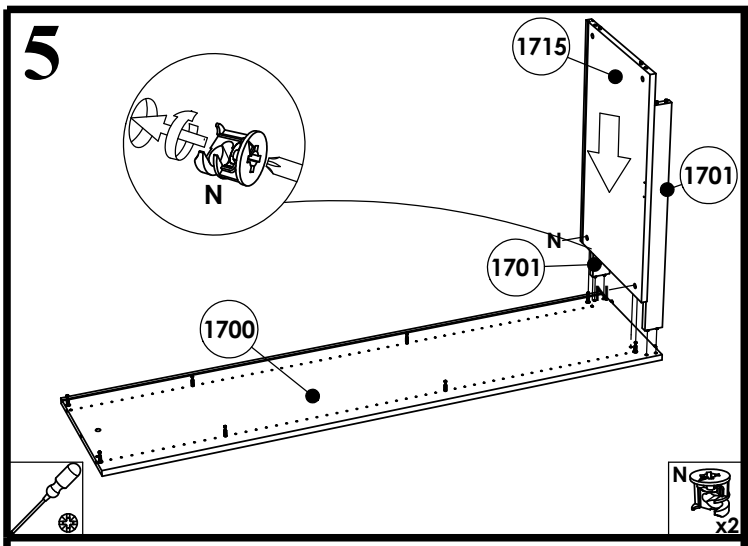

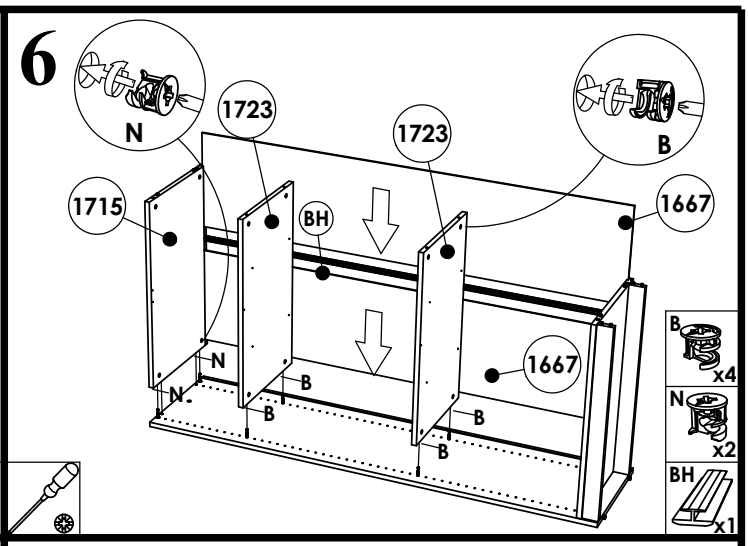

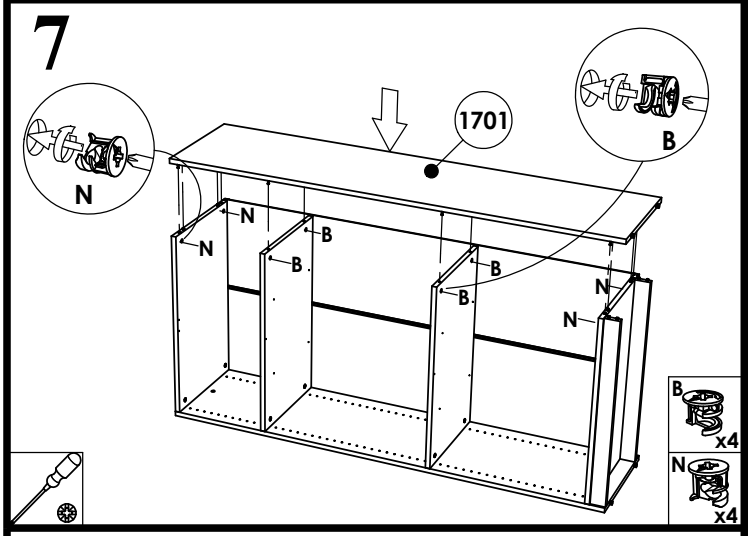

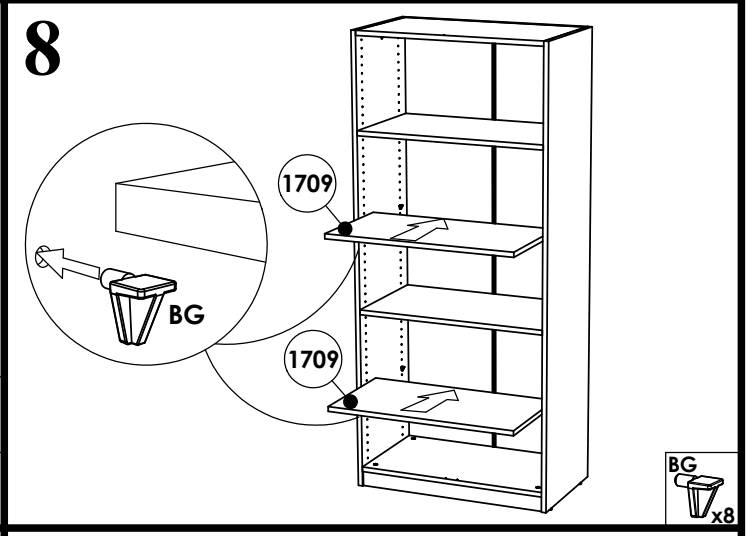

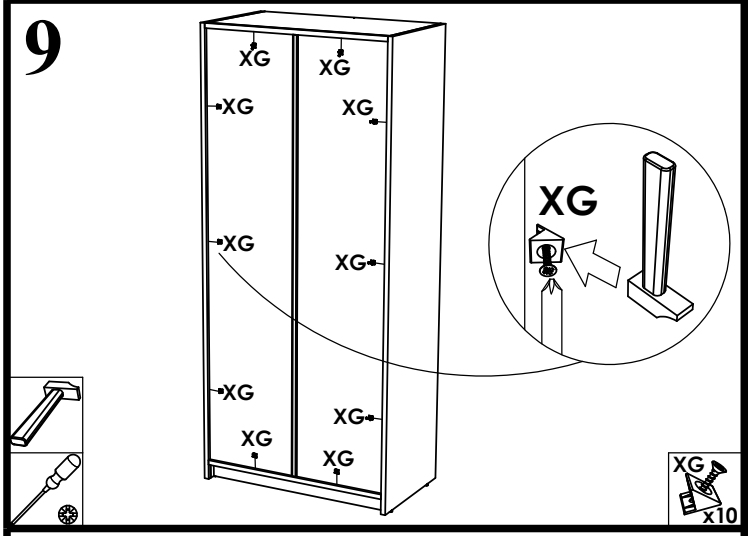

ATTENTION

Ne pas inverser les phases 8 et 9